TAGLIASIEPI A BATTERIA

ENERGIZER EZ40THEN

MANUALE UTENTE

©2019 Energizer. Energizer e le grafiche qui riportati sono marchi di Energizer Brands, LLC e relative filiali
e sono utilizzati su licenza da Builder SAS.
Tutti gli altri marchi appartengono ai rispettivi proprietari.
Builder SAS e Energizer Brands, LLC non sono affiliati ai rispettivi proprietari dei loro marchi.

Cominciamo-

Sappiamo che non vedi l'ora di usare il prodotto, saremo brevi!

1. Istruzioni di sicurezza

Istruzioni di sicurezza sull'uso degli utensili elettrici

AVVERTENZA. Leggere tutte lea avvertenze sulla sicurezza e tutte le istruzioni. Non seguire le avvertenze e le istruzioni può provocare folgorazione, incendio e/o gravi ferite.

Conservare tutte le avvertenze e le istruzioni per consultazioni future. Il termine "Utensile elettrico" nelle avvertenze si riferisce ad utensili collegati a reti elettriche (con cavo) o ad utensili a batteria (senza cavo).

1) Sicurezza dell'area di lavoro

a) Mantenere l'area di lavoro pulita e ordinata. Aree ingombre e senza luce provocano incidenti.

b) Non utilizzare gli utensili elettrici in presenza di sostanze esplosive, come liquidi, polveri o gas infiammabili. Gli utensili elettrici generano scintille che potrebbero innescare incendi.

c) Mantenere i bambini e le altre persone lontani durante l'uso di un utensile elettrico. Una distrazione potrebbe causare una perdita temporanea di controllo.

2) Sicurezza elettrica

a) Gli utensili elettrici devono avere spine compatibili alle prese. Non modificare la spina. Non utilizzare adattatori con utensili dotati di messa a terra. Spine elettriche e prese conformi riducono il rischio di folgorazioni accidentali.

b) Evitare il contatto con superfici collegate a terra, come tubi, radiatori, fornelli e frigoriferi. Il contatto aumenta il rischio di folgorazione se il proprio corpo è collegato a terra indirettamente.

c) Non esporre gli utensili elettrici a pioggia o umidità. Il contatto con l'acqua aumenta il rischio di folgorazione.

d) Non usare il cavo in modo improprio. Non usare mai il cavo per trascinare, spingere o staccare la presa dell'utensile elettrico. Un cavo danneggiato o aggrovigliato può provocare folgorazione.

e) In caso di utilizzo all'aperto di un utensile elettrico, utilizzare una prolunga omologata per l'uso all'aperto. L'utilizzo di tale prolunga riduce il rischio di folgorazione.

f) Se l'utilizzo in un ambiente umido è inevitabile, utilizzare una presa elettrica protetta tramite un dispositivo a corrente residua (RCD, o differenziale) per ridurre il rischio di folgorazione.

3) Sicurezza personale

a) Restare vigili, porre attenzione e usare il buon senso durante l'utilizzo di un utensile elettrico. Non usare un utensile elettrico in caso di stanchezza, sotto l'effetto di medicine, droghe o alcool. Un attivo di disattenzione durante l'uso può provocare gravi ferite.

b) Utilizzare equipaggiamento di protezione personale. Usare sempre protezioni per gli occhi. Un equipaggiamento protettivo come maschera antipolvere, calzature antiinfortunistiche, casco o protezioni auricolari, ridurrà eventuali lesioni personali.

c) Prevenire l'accensione involontaria. Assicurarsi che l'interruttore sia nella posizione "spento" (OFF) quando si collega l'utensile alla rete elettrica e/o alle batterie, quando si afferra o trasporta. In caso di accensione involontaria, con interruttore ON, potrebbero causarsi incidenti.

d) Rimuovere eventuali attrezzi per la regolazione (chiavi inglesi, brugole) dall'utensile prima di accenderlo. Tali attrezzi, se ancora collegati fisicamente, potrebbero causare lesioni personali.
e) Non scavalcare ostacoli durante l'uso, mantenere saldi postura ed equilibrio durante l'uso per tutto il tempo. Ciò permette un migliore controllo dell'utensile in situazioni impreviste.
f) Vestirsi adeguatamente. Non utilizzare abiti larghi o gioielli pendenti. Mantenere capelli, abiti e guanti lontani dalle parti in movimento, per evitare che vengano trascinati da parti in movimento.
g) Se i dispositivi sono utilizzati con eventuali accessori omologati, utilizzarli come prescritto

4) Utilizzo e cura dei dispositivi

a) Non eccedere nell'utilizzo. Utilizzare solo per le funzioni prescritte.
b) Non usare se l'interruttore principale ON/OFF è fuori uso. Rivolgersi all'Assistenza
c) Prima di effettuare qualsiasi regolazione, cambiamento di accessori o batteria, scollegare la presa dalla spina elettrica
d) Conservare al di fuori della portata dei bambini e delle persone non abilitate all'uso
e) Effettuare una corretta manutenzione.
f) Mantenere le componenti taglienti efficienti e affilate
g) Utilizzare il prodotto nelle sole condizioni prescritte in questo manuale

5) Uso e manutenzione della batteria

a) Utilizzare solo i caricabatteria specificati dal produttore, in caso contrario il rischio di incendio è sempre possibile
b) Utilizzare l'utensile solo con batterie specificatamente progettate. Altre batterie potrebbero causare lesioni personali e incendio
c) Quando la batteria non è in suo, tenerla lontano da oggetti metallici quali fermagli, monete, chiavi, chiodi viti o altri piccoli oggetti che potrebbero causare la connessione di un terminale della batteria con l'altro. Un cortocircuito potrebbe causare ustioni o incendio
d) In condizioni di uso improprio, la batteria potrebbe espellere liquidi; evitarne il contatto. In caso di contatto accidentale, lavare abbondantemente con acqua la parte del corpo interessata. Nel caso di contatto con gli occhi, richiedere immediata assistenza medica. Il liquido espulso dalla batteria potrebbe causare irritazioni o ustioni

6) Assistenza.

L'assistenza su questo utensile a batteria deve essere effettuata solo da personale qualificato e utilizzando parti di ricambio identiche a quelle presenti sul prodotto. Ciò assicurerà che venga preservata l'integrità e la sicurezza del prodotto.

<u>Indicazioni di sicurezza specifiche per i tagliasiepi</u>

- Mantenere tutte le parti del corpo lontane dalle lame. Non rimuovere materiale tagliato o trattenere materiali durante il movimento delle lame. Un attimo di disattenzione può causare serie lesioni personali
- Trasportare sempre tramite l'apposita maniglia e con utensile spento. Durante il trasporto coprire sempre le lame tramite l'apposita protezione. Un trasporto corretto riduce la possibilità di lesioni causate dalle lame
- Mantenere i cavi elettrici lontano dall'area di taglio. E' possibile che un cavo elettrico sia nascosto tra i rami e le foglie e venga accidentalmente tagliato, con grave rischio di folgorazione e incendio

- Controllare, prima di iniziare il lavoro, che non vi siano oggetti estranei nascosti nella siepe, quali per esempio filo spinato, sostegni metallici etc
- Utilizzare sempre con una presa salda di entrambe le mani
- Chiunque utilizzi questo dispositivo o ne effettui la manutenzione deve aver letto e compreso le istruzioni contenute in questo manuale ed essere consapevole dei possibili rischi. Fare in modo che l'uso non sia accessibile a bambini, persone inabili o in condizioni psicofisiche inadeguate. In caso di presenza di bambini, fare in modo che siano al di fuori dell'area di lavoro potenzialmente pericolosa
- Osservare, nell'area di lavoro, le norme prescritte dalle regolamentazioni locali o regionali. Ciò si applica anche alle prescrizioni relative alla sicurezza e alle norme sanitarie sul luogo di lavoro
- Il produttore non può essere ritenuto responsabile di modifiche non autorizzate o eseguite in modo tale da arrecare un danno finale a persone o cose
- Verificare le condizioni ambientali dell'area nella quale si svolgerà il lavoro
- Durante il lavoro, verificare che la luce sia sufficiente
- Assicurarsi una postura stabile di lavoro, quando si lavori su terreni accidentati o con superfici irregolari o in presenza di umidità, neve o gelo
- Non permettere che persone non autorizzate si avvicinino all'utensile. Visitatori e astanti, specialmente i bambini, persone disabili o non in possesso di adeguate condizioni psico-fisiche non devono avere accesso all'area di lavoro
- In caso di stoccaggio del prodotto, adottare le idonee misure di sicurezza. Quando l'utensile non è in uso, deve essere conservata in un luogo fresco, asciutto, possibilmente in posizione elevata o protetta, in modo da renderne l'accesso sicuro
- Utilizzare l'utensile in maniera conforme alle sue funzionalità. Valutare ad esempio se il lavoro da svolgere potrebbe essere eseguito con un utensile differente, magari più grande o più piccolo
- Utilizzare l'utensile per le sole finalità per cui è stato progettato
- Utilizzare abbigliamento appropriato. Gli indumenti devono essere comodi e fornire protezione dai tagli accidentali
- Utilizzare dispositivi di protezione individuale. Ciò include almeno: calzature anti-infortunistiche, occhiali di protezione, protezioni acustiche, guanti protettivi etc
- Non utilizzare mai un utensile non sicuro. Rischio di lesioni causate dalla proiezione di materiali
- Prima di utilizzare, rimuovere tutte le chiavi o utensili utilizzati per il montaggio o la regolazione dell'utensile, verificando che l'utensile stesso sia montato correttamente
- Restare vigili e porre attenzione, applicando il buon senso. Non usare in caso di stanchezza o sotto l'influenza di alcool, medicine, droghe o qualsiasi cosa che possa alterare o diminuire la concentrazione. Non usare se si è malati.
- Dopo un certo periodo di uso dell'utensile, potrebbero verificarsi problemi di circolazione alle mani. Utilizzare guanti e fare pause regolari durante il lavoro per prolungare il tempo di attività. Il tempo di lavoro potrebbe essere abbreviato a causa di problemi di circolazione, temperatura ambientale troppo bassa o eccessiva forza nel maneggiare l'utensile
- Verificare che non vi siano componenti danneggiate controllando l'utensile prima dell'uso. Componenti danneggiate devono essere riparate o sostituite da personale autorizzato. Interruttori difettosi devono essere sostituiti da assistenza autorizzata. Non utilizzare l'utensile e non può essere acceso o spendo con un pulsante. In caso di necessità di riparazioni, contattare il centro di assistenza più vicino

- Prima di qualsiasi regolazione o operazione di manutenzione il motore deve essere spento
- Utilizzare solo componenti originali e parti di ricambio identiche a quelle installate sull'utensile in caso di lavori di riparazione o manutenzione. Contattare il servizio di assistenza autorizzato per informazioni e consigli. Non utilizzare lame di taglio diverse da quelle originali
- Durante il trasporto osservare le norme di sicurezza. Usare l'apposita protezione delle lame durante il trasporto, lo stoccaggio la pulizia e la manutenzione
- Per evitare e danni e lesioni, porre attenzione durante il trasporto. Non dimenticare di usare la protezione delle lame
- Non usare se si è sotto l'effetto di farmaci, alcool, droghe o se si è malati
- Usare solo accessori e protezioni raccomandati dal produttore. Utilizzare parti di ricambio o accessori diversi può essere causa di lesioni personali, incidenti e malfunzionamenti dell'utensile
- Mantenere una postura sicura durante l'uso, distribuendo il peso su entrambi i piedi in modo da non cadere. Non sporgersi eccessivamente, non assumere posizioni sbilanciate che potrebbero provocare cadute e ferite.
- Controllare periodicamente che le parti in movimento si fermino quando non viene azionato il pulsante di azionamento
- Attenzione: l'uso di accessori o aggiunte, anche se raccomandati da terze parti, può dare luogo a lesioni e danni alle cose
- L'utensile non può essere utilizzato per scopi diversi da quelli autorizzati in questo manuale. Qualsiasi uso differente deve essere considerato uso non autorizzato. L'utilizzatore è l'unico responsabile in caso di uso non autorizzato, sollevando dalla responsabilità il produttore
- Mantenere le persone ad una distanza minima di 15 metri dall'area di lavoro

Uso autorizzato

Questo attrezzo è stato specificatamente per l'uso di siepi e arbusti, grazie al movimento in avanti e indietro di lame di taglio sovrapposte. Qualsiasi altro utilizzo è potenzialmente pericoloso. Un uso improprio dell'utensile aumenta il rischio di lesioni procurate dalle lame. E' permesso il solo uso di parti di ricambio e accessori approvate dal produttore. Utilizzare batterie e caricabatterie Energizer.

Qualsiasi altro uso può essere pericoloso e danneggiare gravemente l'utensile. Esempi di uso inappropriato possono includere (esempi non esaustivi)

- Taglio di erbe in generale, in particolare in prossimità di cordoli
- Taglio per compost
- Utilizzo per il taglio di materiali non vegetali

Rischio residuale

Anche se questo prodotto viene utilizzato in osservanza di tutte le prescrizioni di sicurezza, resta un potenziale rischio di danni e lesioni personali. Ecco alcuni pericoli connessi al prodotto:

- Lesioni da taglio procurate dalle lame
- Inalazioni di particelle dei materiali da tagliare

- Proiezione di residui da parte delle lame di taglio
- Contatto con parti non protette (possono procurare lesioni e tagli)
- Contatti con parti in movimento taglienti (possono procurare lesioni e tagli)
- Contatti con l'utensile acceso (possono procurare lesioni e tagli)
- Emissione di vapori tossici e fumi durante l'uso in ambienti ristretti (possono provocare nausea e vomito)
- Mancanza di idonee protezioni acustiche (perdita udito)

Simboli

Simbolo di attenzione/pericolo

Leggere il manuale di istruzioni

Indossare occhiali protettivi

Indossare protezioni acustiche

Non esporre a pioggia o umidità

Non toccare le lame, possibile taglio

Livello sonoro garantito

2. PRODOTTO

a. Descrizione

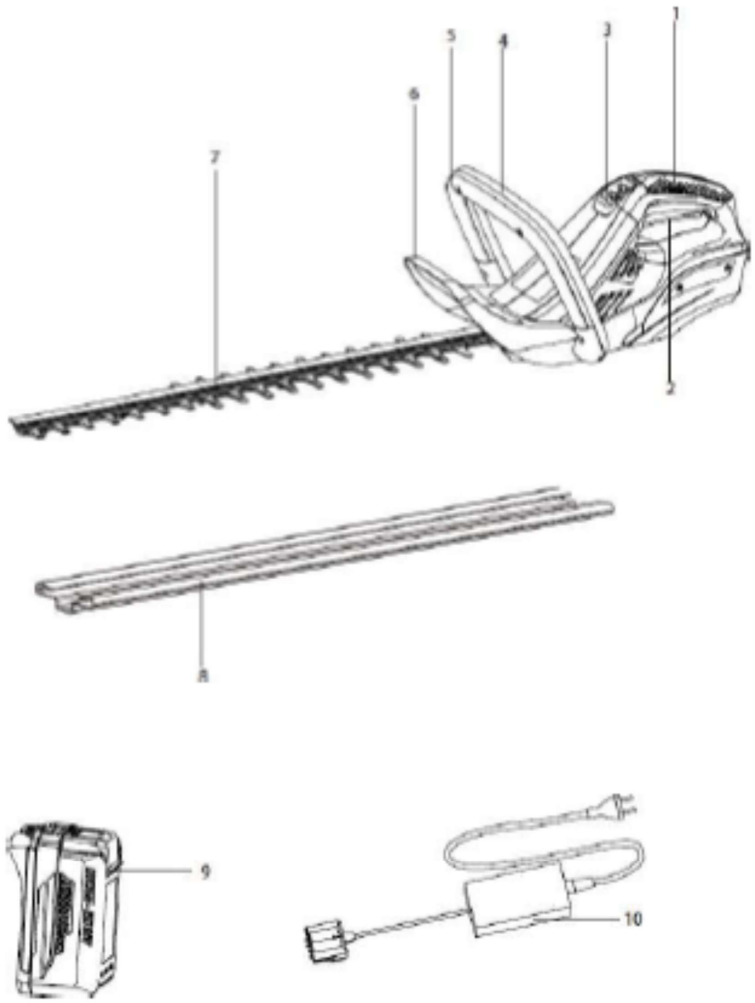

1. **Maniglia posteriore**
2. **Interruttore a grilletto ON OFF**
3. **Pulsante 2 velocità**
4. **Maniglia anteriore**
5. **Grilletto maniglia anteriore**
6. **Protezione**
7. **Lama**
8. **Protezione lama**
9. **Batteria**
10. **Caricabatteria**

b. Dati tecnici

Tensione: 40V DC, 1500 rpm

Lunghezza di taglio: 600mm

Diametro di taglio: 27mm

Livello pressione sonora: Lpa: 104 dB(A) K = 3 dB(A)

Livello potenza sonora: Lwa: 90 dB(A)

Vibrazioni: <2,5 m/sec^2 K=1,5 m/sec^2

Peso: 3,2 kg

Informazione. Il valore dichiarato è stato misurato in accordo con un metodo test standard e può essere utilizzato per comparare un attrezzo con un altro. Il valore dichiarato di vibrazione totale può anche essere utilizzato in una valutazione preliminare di esposizione.
Attenzione. Le emissioni di vibrazioni durante l'uso reale possono essere diverse dal valore dichiarato, dipendendo dalle modalità di utilizzo dell'attrezzo e dalla necessità di identificare misure di sicurezza per proteggere l'operatore, che sono basate su una stima di esposizione nelle condizioni reali di utilizzo (considerando tutte le fasi del ciclo di utilizzo, il numero di spegnimenti e la rotazione a vuoto senza taglio in aggiunta al tempo di utilizzo del grilletto di accensione).
Utilizzare protezioni acustiche

3. UTILIZZO

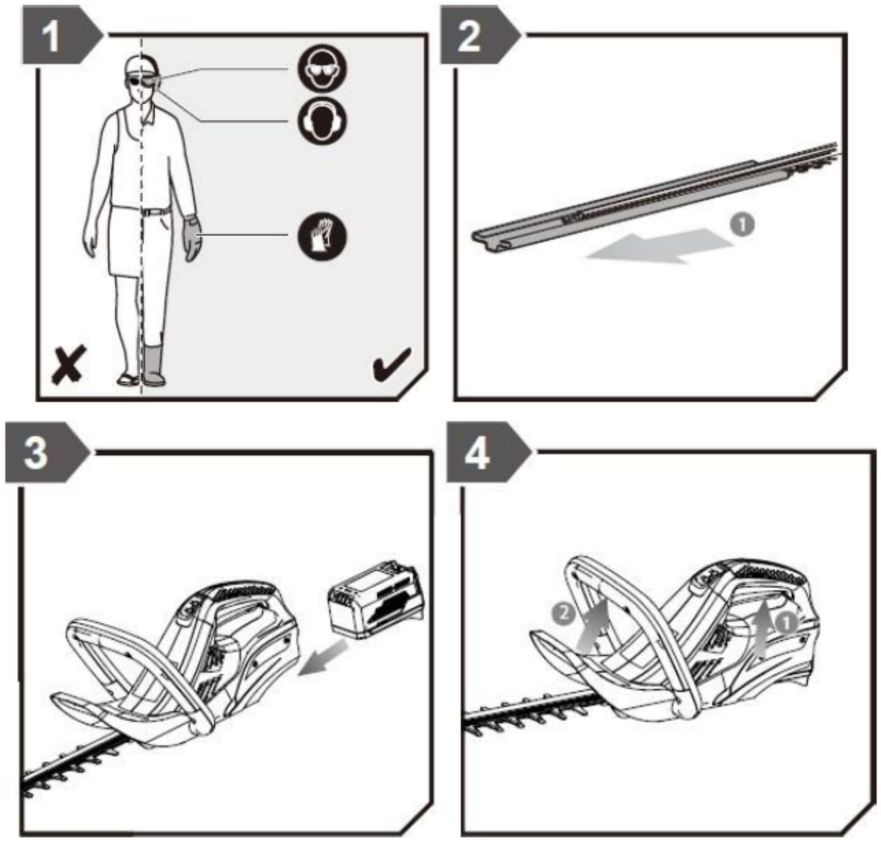

1) Indossare dispositivi di protezione individuale (guanti, protezione per l'udito e per gli occhi, indumenti protettivi).
2) Rimuovere la protezione della lama.
3) Posizionare la batteria nel tagliasiepi. Allineare le scanalature nella batteria con quelle nel vano batteria. Spingere la batteria nel suo vano per bloccarla in posizione. Assicurarsi che la batteria sia installata correttamente per evitare qualsiasi incidente.
Per rimuovere la batteria, tenere e tirare la linguetta e rimuovere la batteria.

4) Per avviare lo strumento, tenerlo con entrambe le mani, una mano premendo il grilletto, l'altra tenendo premuto l'interruttore di avviamento. Per interrompere l'operazione, rilasciare il grilletto e l'interruttore

SUGGERIMENTI OPERATIVI
Non forzare il tagliasiepi attraverso arbusti pesanti. Ciò può causare il blocco e il rallentamento delle lame. Se le lame rallentano, riduci il ritmo.
Non cercare di tagliare steli o ramoscelli di spessore superiore a 20 mm o quelli ovviamente troppo grandi per essere inseriti nella lama di taglio. Usare una sega a mano o una sega da potatura non motorizzata per tagliare i gambi più grandi.
E' possibile usare una corda per tagliare il livello della siepe. Decidere quanto in alto si vuole la siepe. Quindi allungare un pezzo di corda lungo la siepe a questa altezza. Tagliare la siepe appena sopra questa linea guida di spago. Tagliare il lato di una siepe in modo che sia leggermente più stretto in alto. Una parte maggiore del bordo sarà esposta se modellata in questo modo e sarà più uniforme. Se le lame si inceppano, arrestare il motore, attendere che le lame si fermino e rimuovere la batteria prima di tentare di rimuovere l'ostruzione.
Indossare guanti quando si taglia la crescita spinosa o spinosa. Quando si taglia una nuova crescita, utilizzare un'ampia azione di spazzamento, in modo che gli steli vengano alimentati direttamente nella lama di taglio. La crescita più vecchia avrà steli più spessi e sarà tagliata più facilmente usando un movimento di segatura.

a. **Ricarica batteria**
La batteria, anche se nuova, non è stata caricata al 100%. Quindi ricaricare tra i 60 e i 130 minuti. Inserire la spina del caricabatteria nella presa di rete 230V/50Hz e l'altro capo nel caricabatteria stesso. Per informazioni più dettagliate consultare attentamente il manuale della batteria e del caricabatteria

Livello di carica
Per conoscere il livello di carica residuo della batteria, premere il pulsante indicatore di carica (Fig 2) e verificare il livello come da immagine sottostante.

Charge level indicator	Amount of charge remaining
	0-10%
	10-25%
	25-50%
	50-75%
	75-100%

b. Installare la batteria.

Attenzione! Rimuovere sempre la batteria durante il montaggio, la regolazione, la pulizia, il trasporto e la movimentazione o quando l'utensile non viene utilizzato. Rimuovere la batteria previene l'accensione involontaria che potrebbe causare serie lesioni personali

NOTA: per evitare serie lesioni personali, rimuovere sempre la batteria e tenere le mani lontano dal pulsante sblocco di sicurezza durante la movimentazione o il trasporto.

Far scorrere la batteria nell'alloggiamento (Fig. 3). Assicurarsi che la batteria scatti in posizione e che sia correttamente sistemata prima di cominciare il lavoro. Un'installazione impropria della batteria può causare danni alle componenti interne.

c. Rimozione della batteria

Individuare il tasto sulla parte superiore della batteria, premere (Fig.4), quindi far scorrere la batteria fuori dall'alloggiamento tenendo il tasto premuto

d. Accendere l'utensile

Tenere saldamente con entrambe le mani l'utensile. Premere il pulsante di sicurezza e successivamente il pulsante grilletto

NOTA: per accendere il prodotto entrambi i pulsanti devono essere azionati. In caso di rilascio di uno dei 2, il motore si arresta.

ATTENZIONE: non cercare di manomettere o disattivare il pulsante di sicurezza. Se il dispositivo non funziona correttamente vi è il serio pericolo di gravi lesioni personali a se e ad altri

e. Spegnere l'utensile

Rilasciare l'interruttore di sicurezza e il pulsante grilletto. Rimuovere la batteria

f. Utilizzare l'utensile

Utilizzare sempre con una presa ben salda di entrambe le mani. NOTE: la batteria possiede un sistema di protezione che previene lo scaricamento completo, quindi l'utensile si spegnerà automaticamente quando l'accumulatore sarà scarico. Se ciò accade, occorre una ricarica immediata.

Fermare immediatamente l'utensile in caso vi siano materiali che bloccano le lame

4. MANUTENZIONE E CONSERVAZIONE

Lubrificazione delle lame

Se l'utensile si surriscaldasse durante il lavoro, è necessario lubrificare le superfici interne delle lame. ATTENZIONE: questa operazione deve essere eseguita solo con lame terme, utensile spento e batteria rimossa.

CURA DELLA LAMA

Lubrificare le lame di taglio dopo ogni utilizzo. Ispezionare periodicamente le lame per danni e usura.

Utilizzare sempre le lame sostitutive specificate dal produttore.

PER LUBRIFICARE LA LAMA

Rimuovere il pacco batteria dal tagliasiepi.

Per un funzionamento più semplice e una maggiore durata della lama, lubrificare la lama del tagliasiepi prima e dopo ogni utilizzo.

Prima di lubrificare, rimuovere la batteria e adagiare il tagliasiepi su una superficie piana.

Applicare olio leggero per macchine lungo il bordo della lama superiore.

Occasionalmente, oliare il tagliasiepi durante un uso prolungato. Prima di oliare, fermare il tagliasiepi, rimuovere LA BATTERIA, quindi oliare. È quindi possibile riprendere il taglio. Non oliare mentre il tagliasiepi è in funzione.

AFFILARE LA LAMA

Lasciare che le lame del tagliasiepi si fermino in posizione. Ciò consentirà spazio per la lima tra i denti della taglierina e i denti di protezione.

Rimuovere la batteria dal tagliasiepi.

Bloccare il gruppo della lama in una morsa e limare la superficie di taglio esposta di ciascun dente della lama con una lima tonda liscia da 203 mm (8 pollici), diametro 6,4 mm (1/4 pollici) o 5,6 mm (7/32 pollici). Assicurati di mantenere l'angolo originale del dente durante la limatura.

Rimuovere il tagliasiepi dalla morsa, posizionare la batteria e riavviare il tagliasiepi. Lasciare che le lame del tagliasiepi si fermino in modo che i bordi non affilati dei denti della lama della taglierina siano esposti.

Rimuovere la batteria dal tagliasiepi e ripetere la procedura di affilatura come descritto sopra.

Una volta terminato il lavoro:

- Spegnere il motore
- Lasciare raffreddare il motore prima di immagazzinarlo

Per ridurre il rischio di incendi, pulire l'utensile in modo da eliminare qualsiasi residuo di erba, foglie o grasso in eccesso; non lasciare mai contenitori con materiale tagliato all'interno dell'area di immagazzinamento,

Per aumentare l'efficienza e la vita utile delle lame, pulirle e lubrificarle attentamente dopo ogni sessione di lavoro

Utilizzare un panno morbido per pulire le lame, e una spazzola per rimuovere lo sporco e i detriti più difficili.

Lubrificare le lame solo con oli specifici.

AVVERTIMENTO

Esaminare frequentemente il tagliasiepi per assicurarsi che tutte le parti siano integre e fissate saldamente. Assicurarsi che tutte le viti e i dispositivi di fissaggio siano serrati saldamente per evitare il rischio di gravi lesioni personali.

PULIZIA DEL TAGLIASIEPI

Per evitare gravi lesioni personali, rimuovere la batteria prima di eseguire interventi di manutenzione, pulizia o rimozione di materiale dall'unità.

Rimuovere la batteria.

Pulire l'unità utilizzando un panno umido con un detergente delicato.

Non utilizzare detergenti aggressivi sull'alloggiamento di plastica o sul manico. Possono essere danneggiati da alcuni oli aromatici come il pino e il limone e da solventi come il cherosene.

L'umidità può provocare scosse elettriche. Rimuovere l'umidità con un panno morbido e asciutto.

Utilizzare una piccola spazzola o lo scarico dell'aria di una piccola spazzola per aspirapolvere per pulire le prese d'aria sull'alloggiamento del pacco batteria e sull'alloggiamento del motore.

Mantenere le prese d'aria libere da ostruzioni.

COME CONSERVARE IL TAGLIASIEPI

Pulire accuratamente il tagliasiepi prima di riporlo. Riporre il tagliasiepi in un luogo asciutto e ben ventilato, inaccessibile ai bambini. Tenere lontano da agenti corrosivi come prodotti chimici da giardino e sali antigelo.

Posizionare sempre il coprilama sulle lame di taglio prima di riporlo.

Conservare e caricare le batterie di seguito in un'area fresca. Temperature superiori o inferiori alla normale temperatura ambiente ridurranno la durata della batteria.

Non conservare mai le batterie scariche. Attendere che la batteria si raffreddi e si carichi immediatamente.

Conservare il pacco batteria dove la temperatura è inferiore a 27 $ C e lontano dall'umidità.

Tutte le batterie perdono gradualmente la loro carica. Più alta è la temperatura, più velocemente perdono la carica. Se si conserva l'unità per lunghi periodi di tempo senza utilizzarla, ricaricarla mensilmente per prolungarne la vita utile.

SMALTIMENTO

Smaltimento delle batterie

E' necessario smaltire o riciclare correttamente le batterie per preservare le risorse naturali. Consultare le autorità locali per informazioni. Scaricare la batteria durante l'uso, quindi rimuoverla e proteggere i contatti con idonee protezioni per prevenire cortocircuiti o scarichi.

Non rimuovere componenti dalle batterie.

Raccolta differenziata di rifiuti elettrici ed elettronici

I prodotti elettrici non devono essere smaltiti con i rifiuti domestici. Secondo la direttiva Europea 2012719/EU e sue implementazioni legislative locali, tali prodotti devono essere raccolti in punti di raccolta appositamente predisposti dalle autorità locali. Consultare tali autorità o il Rivenditore per indicazioni sullo smaltimento

Garanzia
Il produttore garantisce il prodotto per difetti materiali e produttivi per un periodo di 2 anni dalla data di acquisto, purché utilizzato come utensile domestico. La garanzia non copre danni per parti soggette a normale usura o guasto accidentale (cadute e simili).

Il produttore accorda la sostituzione delle parti di ricambio che sono classificate come difettose tramite il distributore designato. Il produttore non accetterà responsabilità riguardanti la sostituzione dell'attrezzo, parziale o totale, e/o dei danni derivanti.

La garanzia non copre danni derivanti da:
- Mancanza di manutenzione
- Montaggio, regolazione o utilizzo anomalo
- Parti di ricambio normalmente soggette ad usura

La garanzia non copre:
- Costi di spedizione e imballo
- Danni derivanti da uso diverso da quello indicato
- Danni derivanti da uso e manutenzione diversi da quelli indicati

Nell'ottica del continuo miglioramento del prodotto, ci riserviamo il diritto di modificare qualsiasi caratteristica senza preavviso. Il prodotto potrebbe quindi essere diverso da quanto indicato in questo manuale.

LEGGERE ATTENTAMENTE IL MANUALE PRIMA DELL'USO

In caso di ordini di parti di ricambio, segnalare il numero o codice del ricambio presente in questo manuale.

Conservare sempre la prova di acquisto che dà accesso alla garanzia. In mancanza, non può essere applicata.

Per ottenere un aiuto utilizzare il seguente numero:
+33 (0) 8.20.20.22.28

O il link:

https://services.swap-europe.com/contact

Per creare un "ticket" assistenza
- Creare un account
- Inserire il codice prodotto
- Scegliere il soggetto della richiesta
- Spiegare il problema
- Allegare i file con: foto scontrino (fattura), foto serial number, foto del ricambio richiesto (esempio contatti del trasformatore che si sono danneggiati)

Offriamo una estensione di garanzia di 1 anno. Per aderire all'offerta:
- Connettersi al sito
- Inserire i propri dettagli di contatto
- Registrare l'utensile con codice di riferimento, numero seriale, data di acquisto
- Generare automaticamente il certificato di garanzia PDF e stamparlo

6. CE DECLARATION

EC Declaration of conformity

BUILDER SAS
32, rue Aristide Bergès - ZI 31270 Cugnaux –France

Declares that the machine

Designation: HEDGE TRIMMER
Model: EZ40VTHEN

Serial number

Is in conformity with the European Directives:
Machine Directive 2006/42/EC
EMC Directive 2014/30/EU
ROHS Directive 2011/65/EU

Noise emission Directive 2000/14/EC Annex V + 2005/88/EC

Measured sound power level	**Lwa:90dB(A)**
Guarantee sound power level	**Lwa:104dB(A)**

This product is also in conformity with the following standards:
EN60745-1:2009+A11:2010
.EN60745-2-15:2009+A1:2010

The technical documentation is kept by: Olivier Patriarca

Philippe MARIE / PDG
Cugnaux,